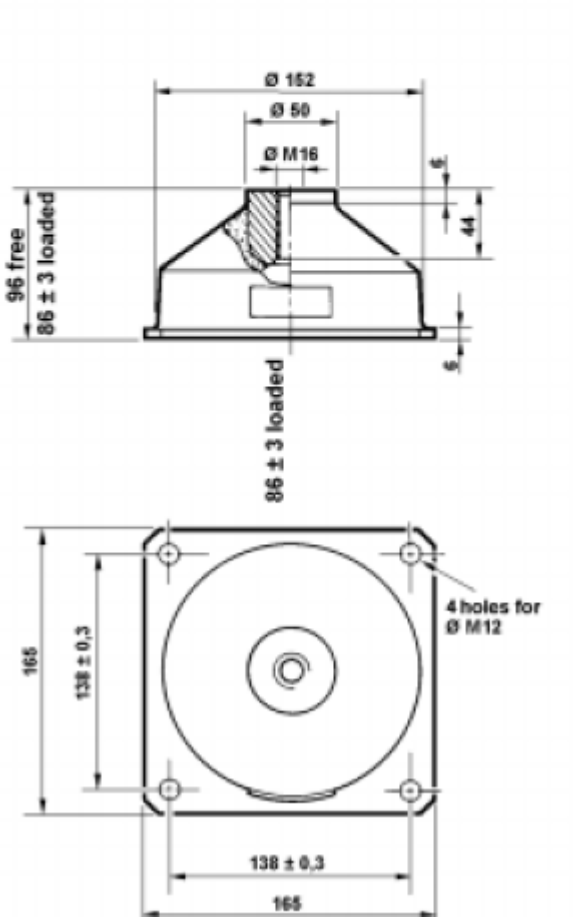

橡胶减振器

描述

振动和振动情况用低频率安装件。
符合船用规范 E 508，MIL-S-167。
弹性体（氯丁橡胶）胶合钢中心轮毂和底板。
也可由其他弹性体构成。
重量：2 kg

特征

所有方向上的隔离件频率响应相同。根据负载， 固有频率为 4-9 Hz。
最大激励振幅：± 1.5 mm
振动时最大位移：30 mm
放大系数（Q）：-0.1~-0.4：＜4
-0.5~-0.6:5-10
最大负载时的机械强度：10 g
温度范围：-30℃至+100℃

参考号	轴向静载荷，daN（≈kg）
E1N 101-01	50-85
E1N 101-02	65-120
E1N 101-03	110-150
E1N 101-04	130-210
E1N 101-05	210-330
E1N 101-06	330-530

应用

移动或静态船用发动机、电源装置的吊架。对船舶、车辆上电子或其他敏感设备的保护。